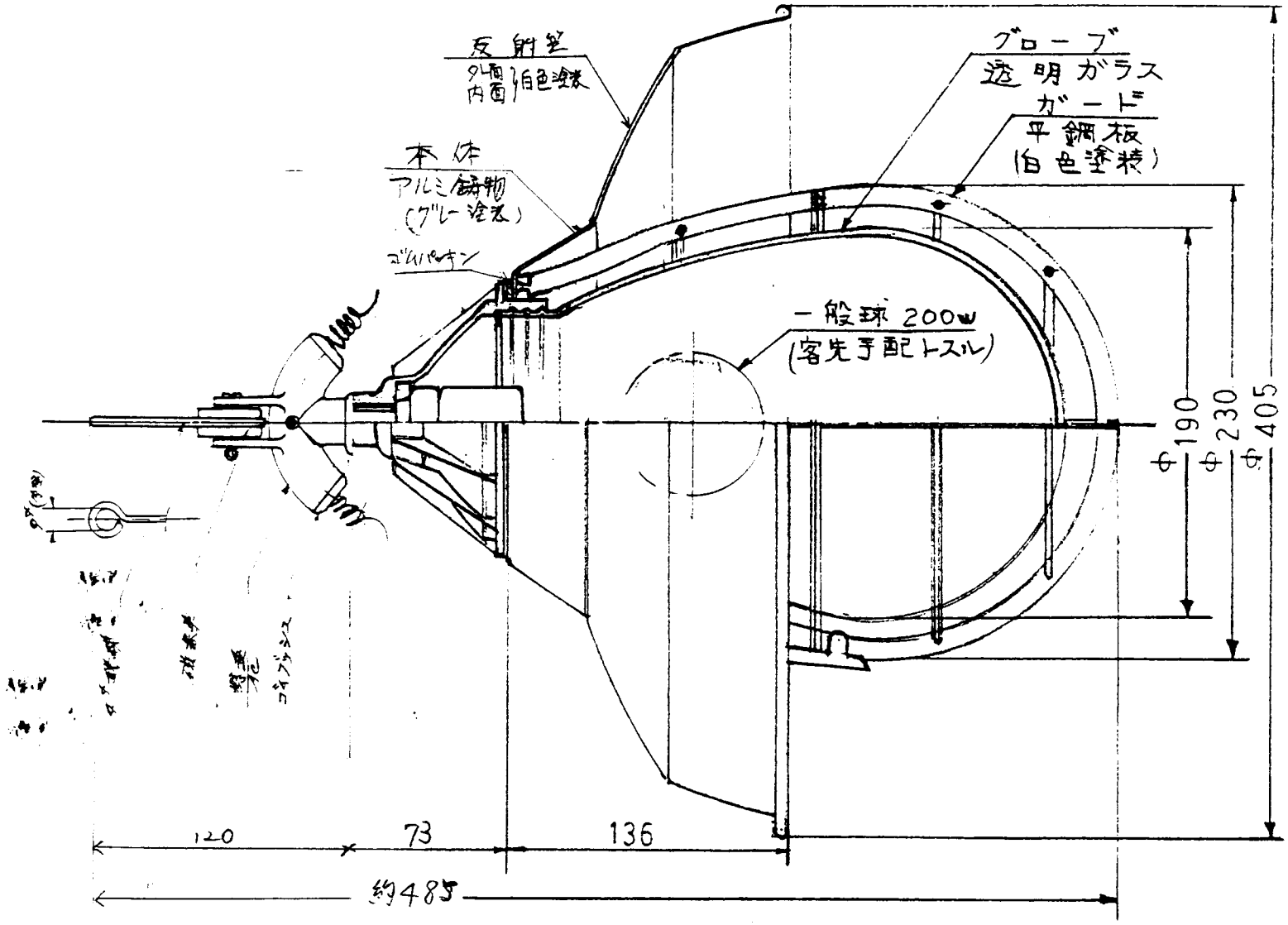

第三角法	# 393	200w 1灯 赤外線熱器具(密閉型)	
尺度 1/3			
KK 笠松電機 SS			Y40193
ﾃﾝﾌﾟﾚｰﾄ			