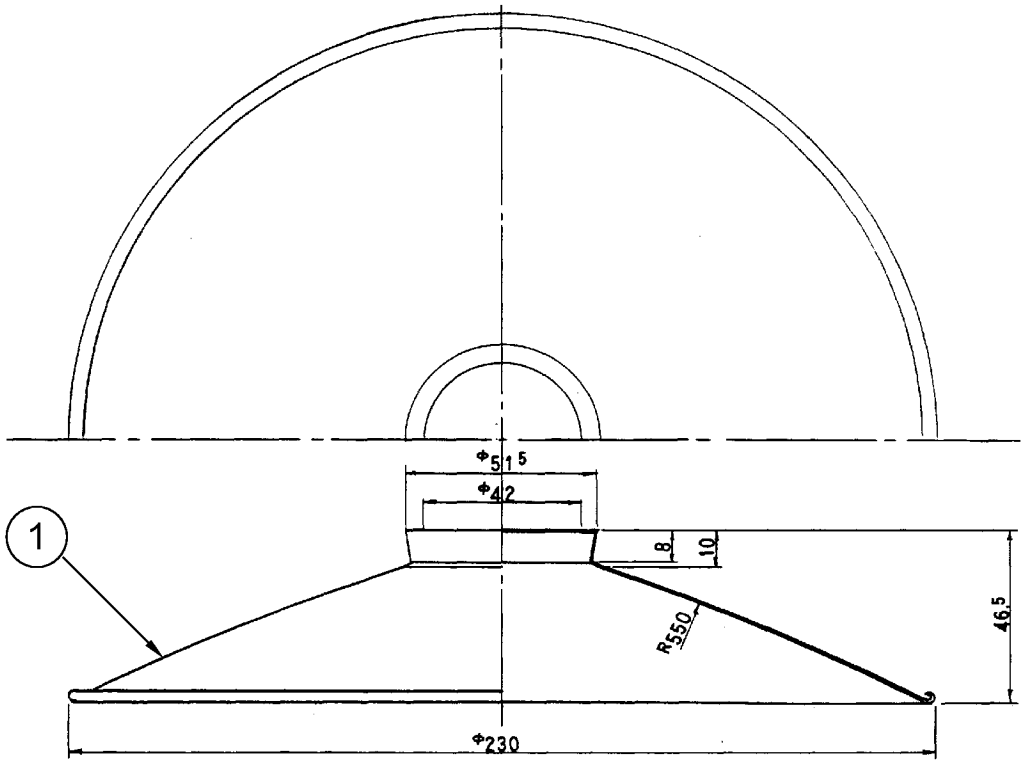

型番	セード色(外面)	セード色(内面)
97	白	白
97-BK	黒半つや	白
97-GR	緑	白
97-SG	シルバー	シルバー
97-BR	茶	白
97-RD	赤	白
97-RC	赤サビ	白
97-BC	真ちゅうサビ	白

品番	品名	材質	数量	摘要
1	セード	SPC	1	{セード色}メラミン焼付塗装

適合ランプ	質 量	尺 度 SCALE	1/2 NTS
		作成日付 DATE	
		単位 mm DIM IN mm	第3角法 3RD ANGLE PROJECTION

97

株式会社 笠松電機製作所
KASAMATSU ELECTRIC WORKS CO.,LTD.