品番	品名	材料	所要数(個)	摘要			
				基	倉	部品図番号	

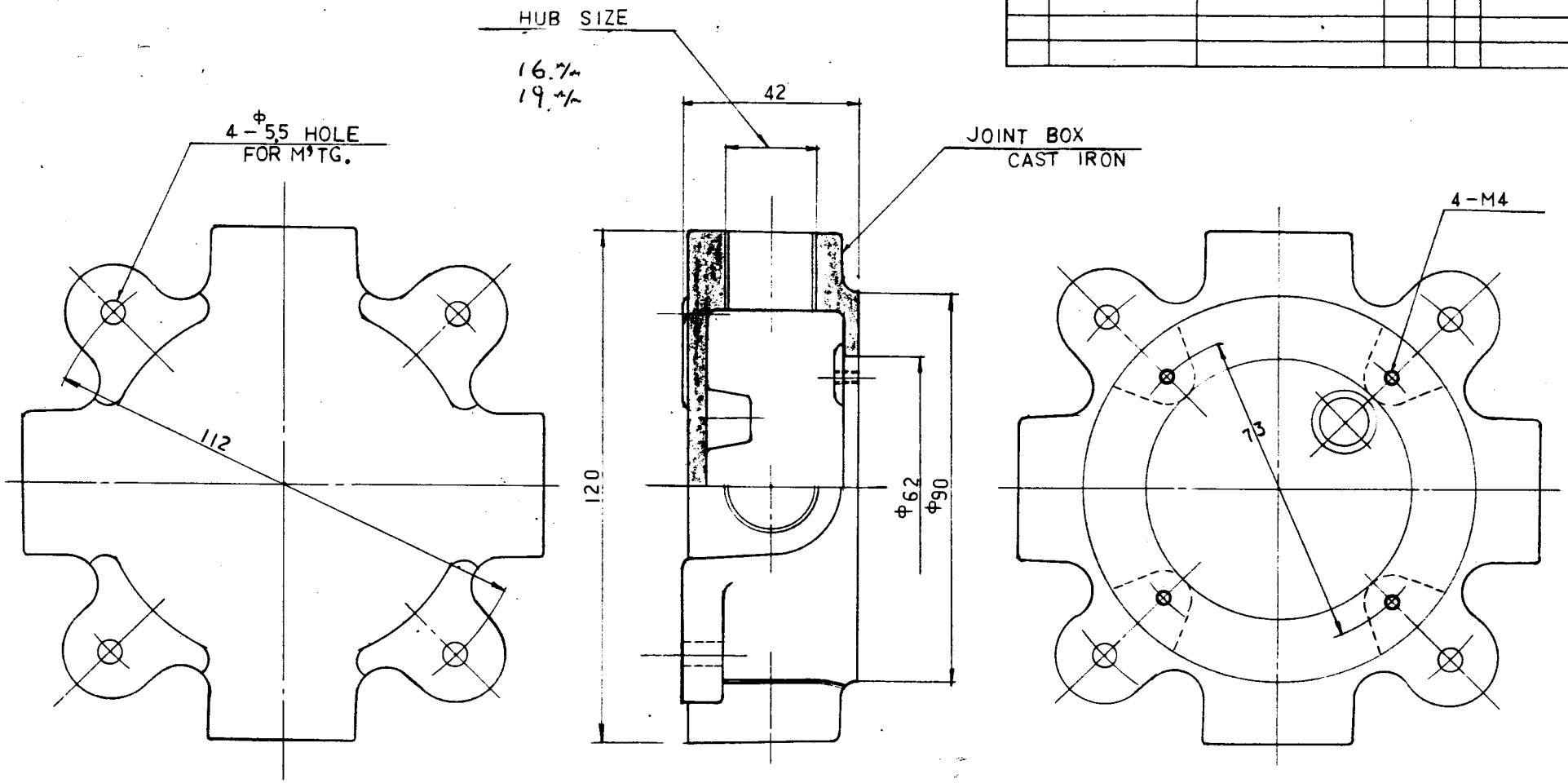

2	ヤスリ、ペーパ、ハンドグラインダ サンドブラストナドラカケル
2次	仕上シロハ付ケテイガ必ズ機械加工ラスル

▽	100S以下	▽▽▽	6S以下
▽▽	25S以下	▽▽▽▽	0.8S以下

指定以外ノ寸法ニ対スル寸法差

	呼ビ寸法	中級	粗級
削り加工	1以上 4以下	±0.1	±0.3
	4ヲコエ 16 〃	±0.2	±0.5
	16 〃 63 〃	±0.3	±0.7
	63 〃 250 〃	±0.5	±1.2
	250 〃 1000 〃	±0.8	±2.0
	1000 〃 2000 〃	±1.2	±3.0
	2000 〃 4000 〃	±1.8	±4.5

鋳造加工	精級	並級
鍛造加工	精級	並級
プレス加工	精級	並級
ガス切加工	精級	並級
シャー加工	精級	中級	粗級

改定 A	第三角法	(NB) JOINT BOX			
	尺度 scale 1/1		HUB SIZE 16 MM 19 MM		
	K.K. 笠松電機製作所 昭和 年 月 日作成				
	作成	照査	設計	係長	課長

M30369