品番	品名	材料	所要数(個)	備要			
				基	倉	部品図番号	

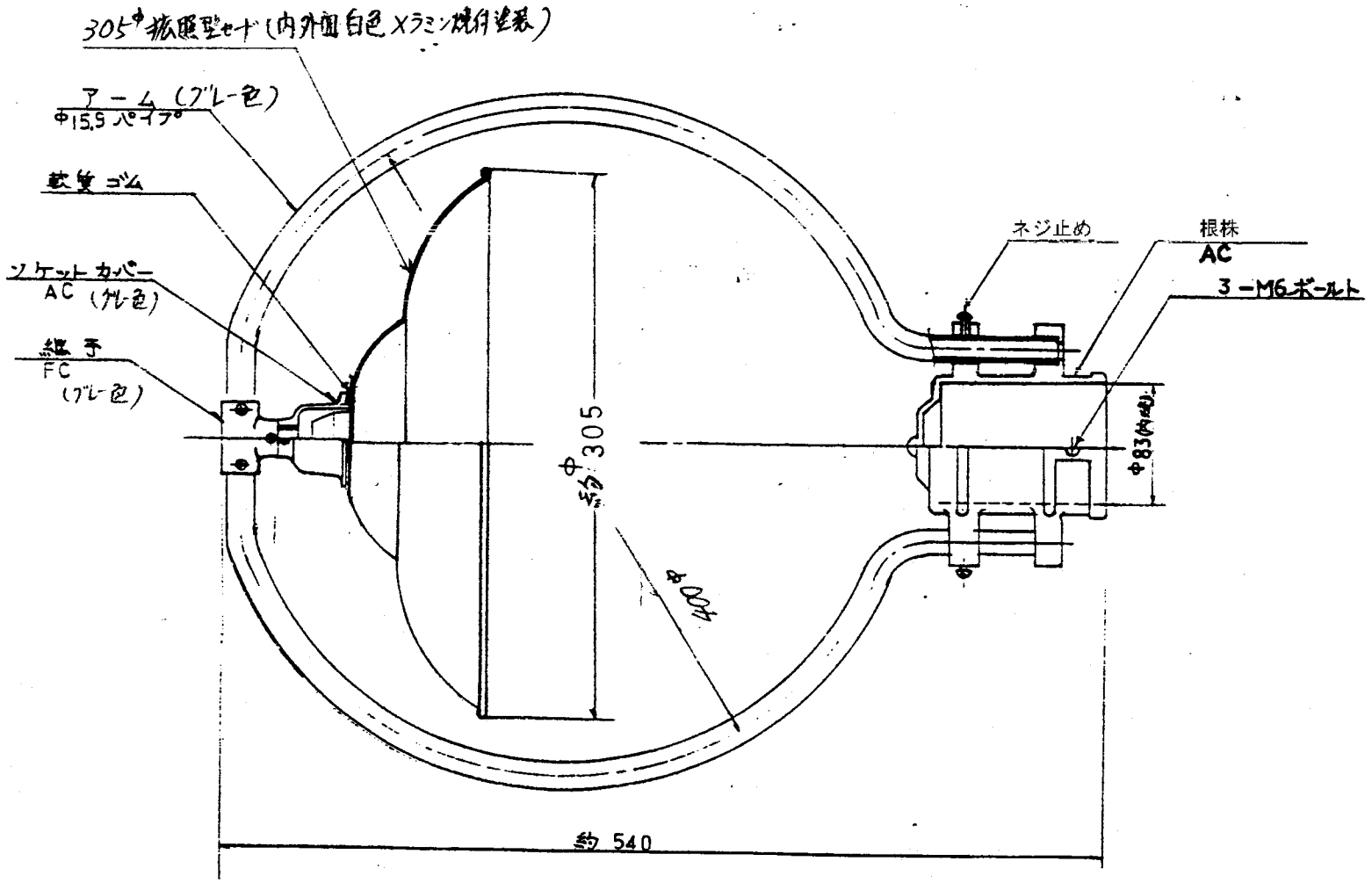

～	マスリ、ペーパ、ハンドグラインダ、サンドブラスト、ナイドラカット		
～K	ヤスリシロハサケイ各種工、各種加工フスム		
▽	100S以下	▽▽▽	6S以下
▽▽	25S以下	▽▽▽▽	0.8S以下

指定以外ノ寸法ニ対スル寸法差

切り加工	呼び寸法	中級	粗級
	10以上 4以下	±0.1	±0.3
	4ヲコエ 10 〃	±0.2	±0.5
	10 〃 50 〃	±0.3	±0.7
	50 〃 250 〃	±0.5	±1.2
	250 〃 1000 〃	±0.8	±2.0
	1000 〃 2000 〃	±1.2	±3.0
	2000 〃 4000 〃	±1.8	±4.5

鋳造加工	精級	並級
鍛造加工	精級	並級
プレス加工	精級	並級
ガス溶接加工	精級	並級
シャー加工	精級	中級	粗級

第三角法					
尺度 1/3					#289 扶上灯器具（12"拡照セード付）
K.K. 笠松電機製作所		昭和 年 月 日作成			M30331
作成	調査	設計	係長	課長	